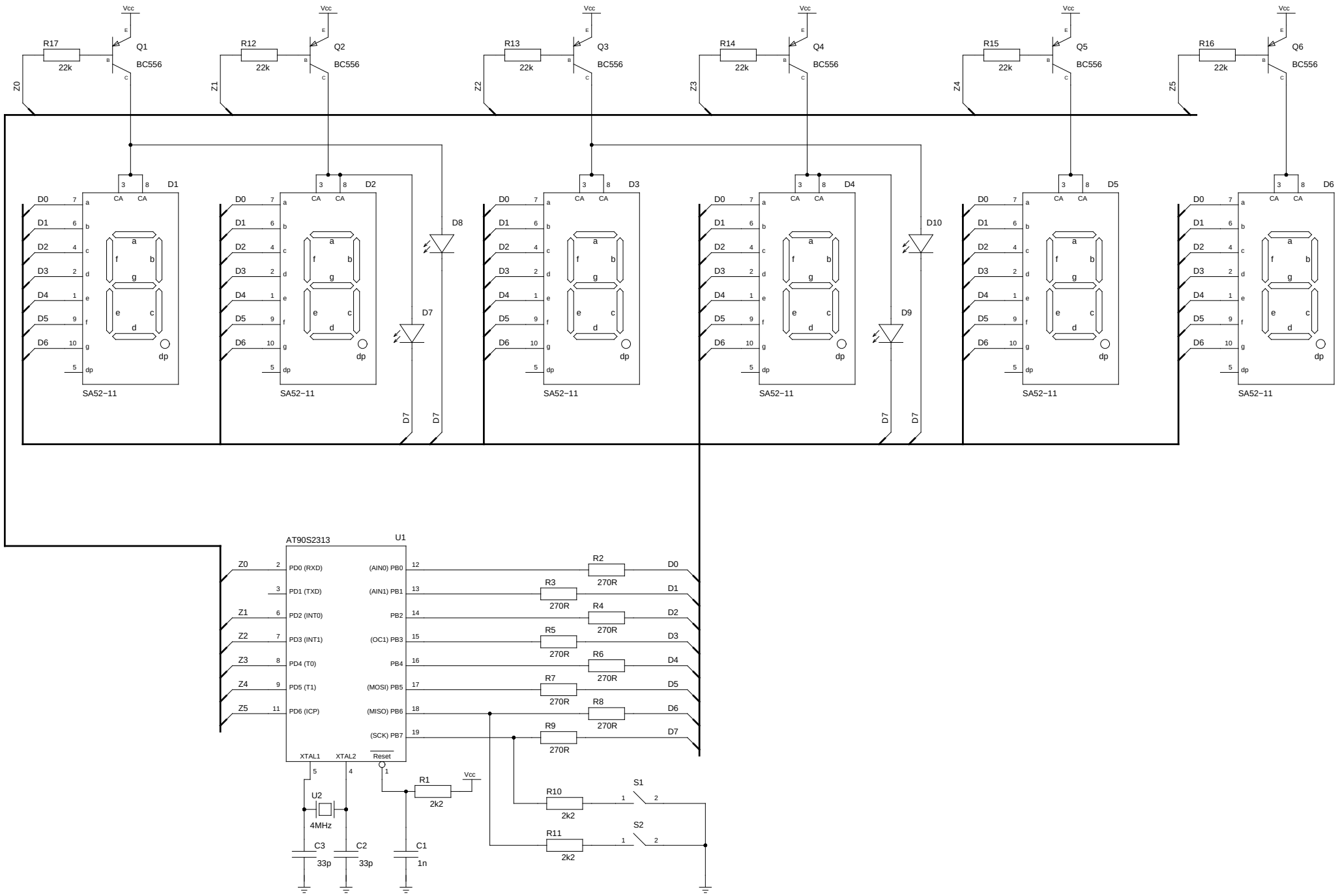
Vcc
R17
22k
Q1
BC556
R12
Q2
R13
Q3
R14
Q4
R15
Q5
R16
Q6
Z0
Z1
Z2
Z3
Z4
Z5
D1
D2
D3
D4
D5
D6
D0
D1
D2
D3
D4
D5
D6
CA
CA
a
b
c
d
e
f
g
dp
SA52−11
D7
D8
D9
D10
AT90S2313
U1
PD0 (RXD)
PD1 (TXD)
PD2 (INT0)
PD3 (INT1)
PD4 (T0)
PD5 (T1)
PD6 (ICP)
(AIN0) PB0
(AIN1) PB1
PB2
(OC1) PB3
PB4
(MOSI) PB5
(MISO) PB6
(SCK) PB7
XTAL1
XTAL2
Reset
R2
R3
R4
R5
R6
R7
R8
R9
270R
R1
2k2
R10
R11
S1
S2
U2
4MHz
C3
33p
C2
33p
C1
1n